軒天取合詳細図　1 / 5

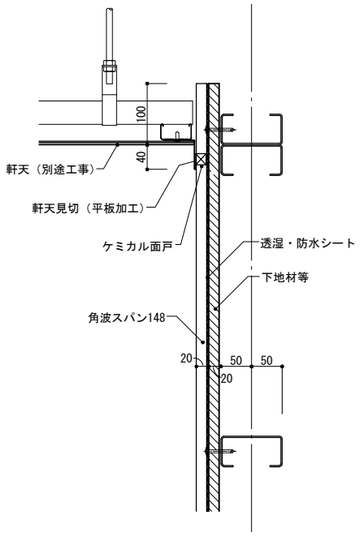

中間ジョイント部詳細図　1 / 5

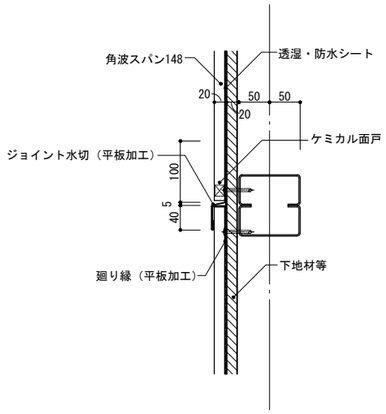

基礎廻り詳細図　1 / 5

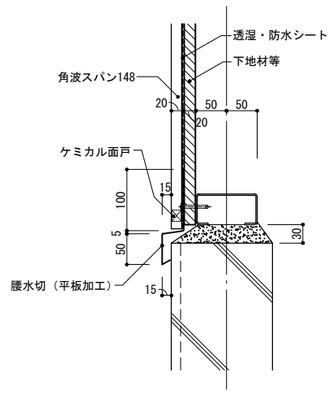

出隅部詳細図　1 / 5

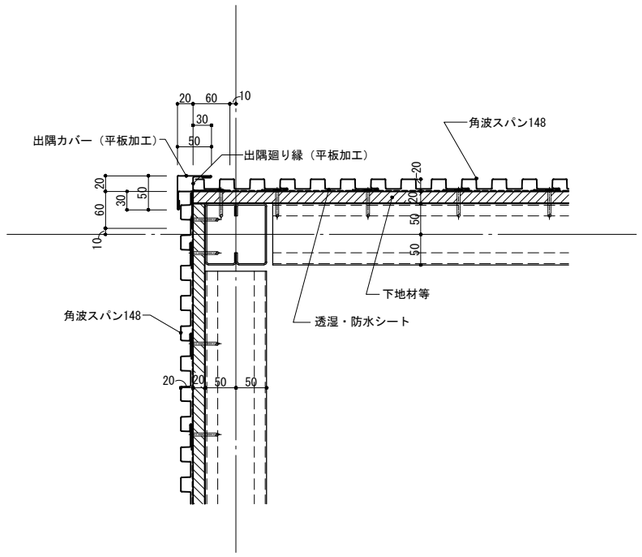

入隅部詳細図　1 / 5

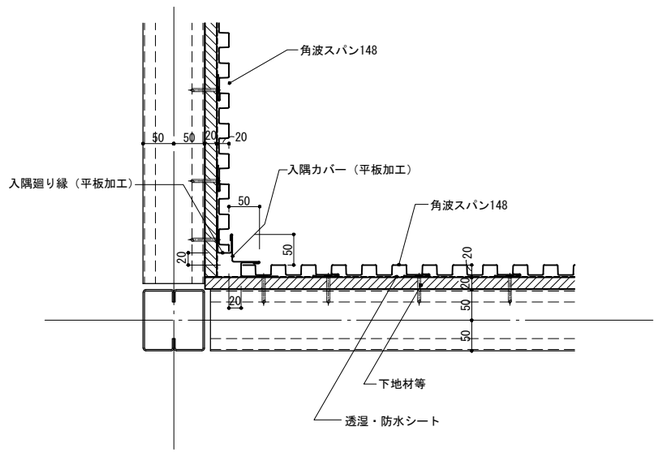

サッシ廻り詳細図　1 / 5

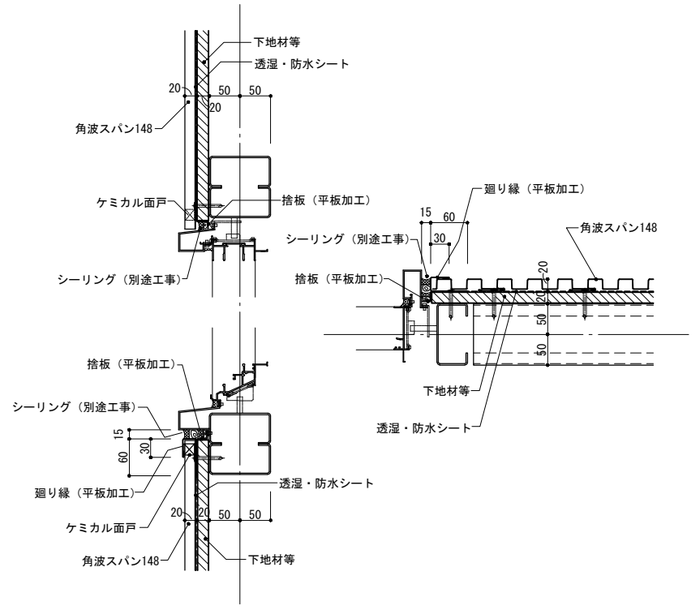

製品詳細　1 / 2

板　　厚	0.35㎜ ～ 0.5㎜
働　き　巾	148㎜
備　　考	ケミカル面戸　L=750㎜（ 740㎜ + 10㎜ ）

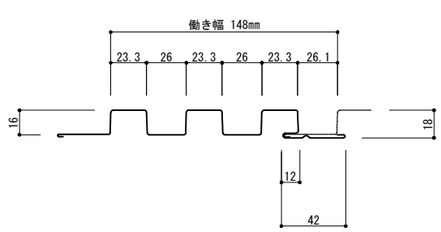

訂正	H28.01.20	作成	設計・監理　殿	御承認　年　月　日	北長金日米建材株式会社	検図	製図	担当	工事名称		設計番号
	H28.01.30	訂正									図面番号
	H28.03.04	訂正	施　工　殿	御承認　年　月　日					図面名称	角波スパン148納まり図　SCALE 1 / 5　1 / 2	日付　平成28年03月04日