軒先詳細図　1 / 5

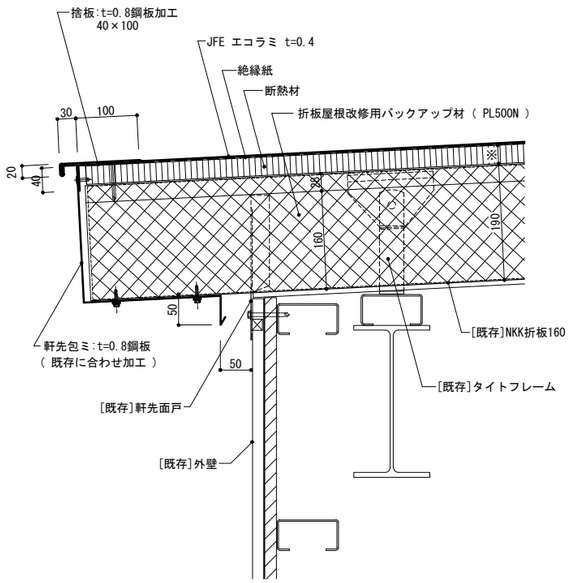

※　断熱材の厚さは仕様による。

水上パラペット廻り詳細図　1 / 5

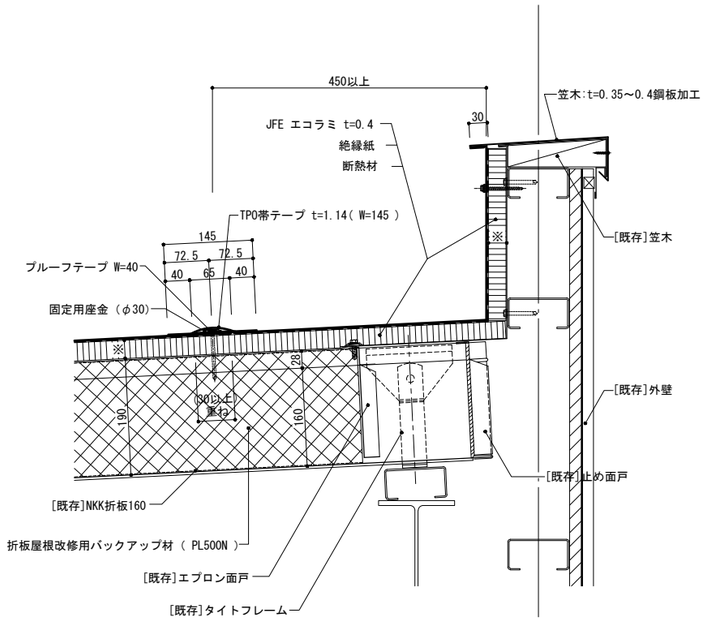

ドレン廻り　詳細図　1 / 5

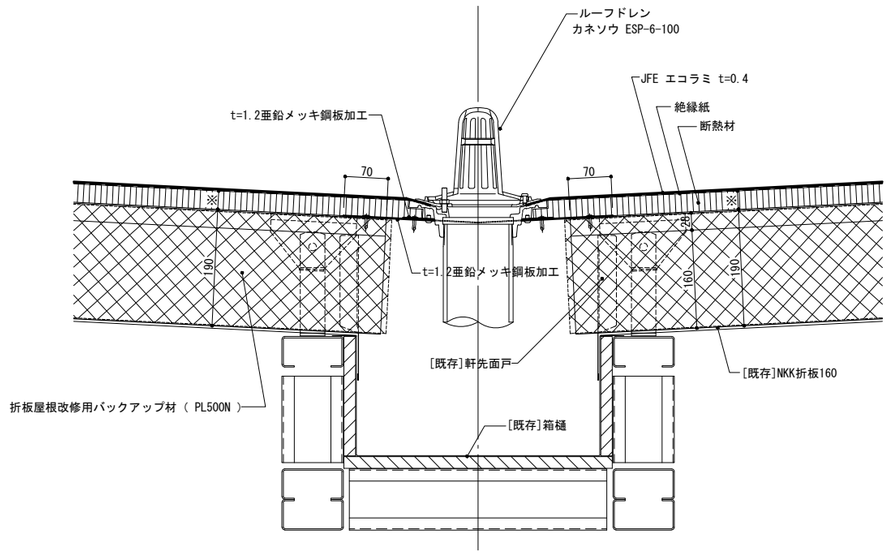

ケラバ・外壁取合 詳細図　1 / 5

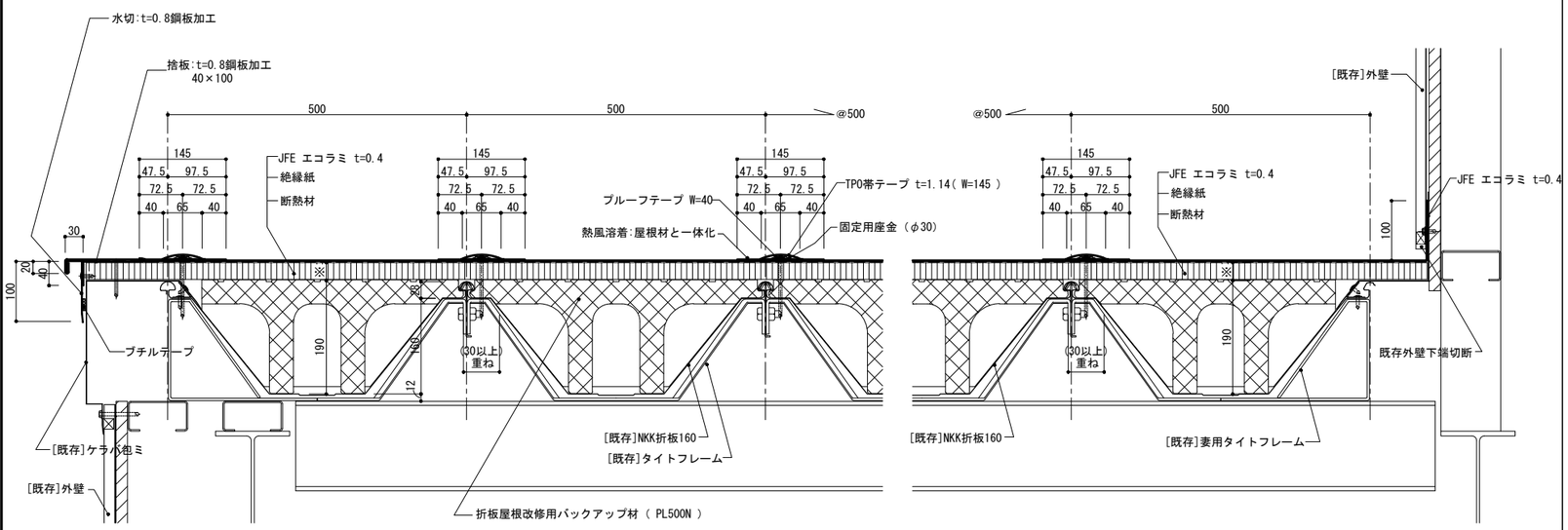

製品詳細　1 / 2

JFE エコラミ	原　板	品　種	JIS G 3317　溶融亜鉛 5%　アルミニウム合金めっき鋼板
		めっき厚	Y-27
		板　厚	0.4mm
	被覆面材	表	ポリオレフィン樹脂フィルム　　色:エコグレー
		裏	ポリエステル樹脂塗装
ＴＰＯ帯テープ			厚さ:1.14mm　巾:145mm　長さ:30.5m　色:淡グレー
備　考			国土交通大臣　不燃材認定適合品 施工保証10年

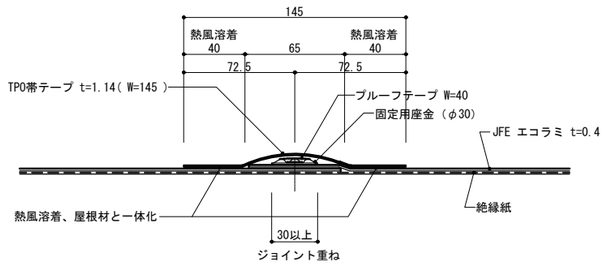

訂正				
	H18.05.20	作成		
	H18.05.29	訂正		
	H20.06.11	訂正		
	H24.04.25	訂正		
	H28.03.11	訂正		
	R03.06.07	訂正		

設計・監理　殿　　御承認　年　月　日

施　工　殿　　御承認　年　月　日

北長金日米建材株式会社

検図	製図	担当	工事名称		設計番号
					図面番号
			図面名称	熱溶着一体型金属防水　ブルーフ 納まり図 既存折板屋根改修 納まり	SCALE 1 / 5　1 / 2
					日付　平成28年03月11日