屋根～外壁取合部 詳細図　1 / 5

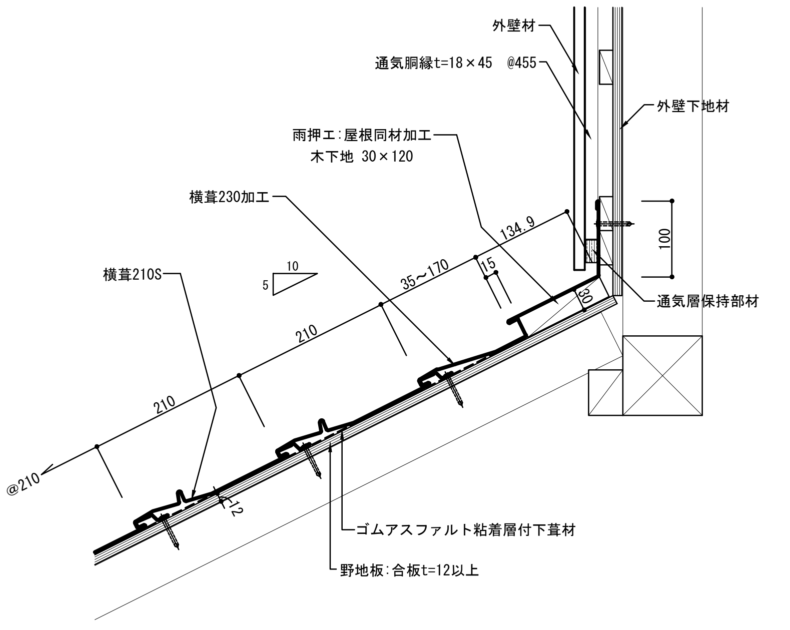
外壁材
通気胴縁t=18×45　@455
外壁下地材
雨押エ:屋根同材加工
木下地 30×120
横葺230加工
134.9
100
15
35～170
10
5
横葺210S
210
210
30
通気層保持部材
@210
12
ゴムアスファルト粘着層付下葺材
野地板:合板t=12以上

屋根～外壁取合部 詳細図　1 / 5

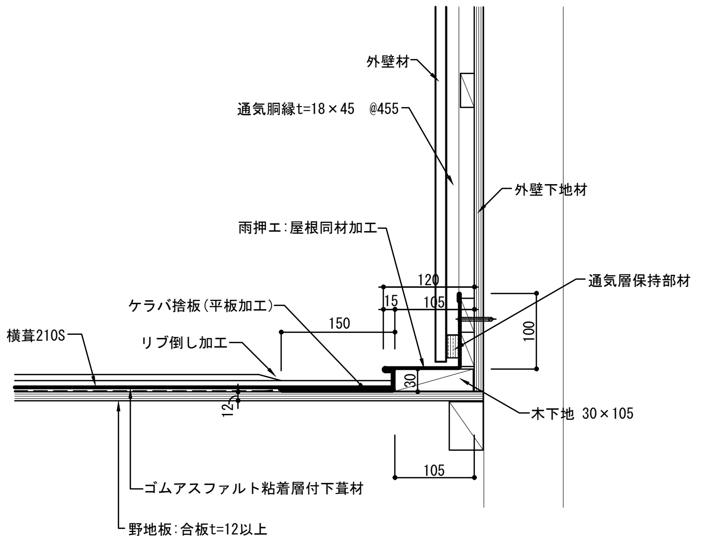
外壁材
通気胴縁t=18×45　@455
外壁下地材
雨押エ:屋根同材加工
120
15
105
通気層保持部材
ケラバ捨板(平板加工)
150
100
横葺210S
リブ倒し加工
30
12
木下地 30×105
105
ゴムアスファルト粘着層付下葺材
野地板:合板t=12以上

谷部 詳細図　1 / 5

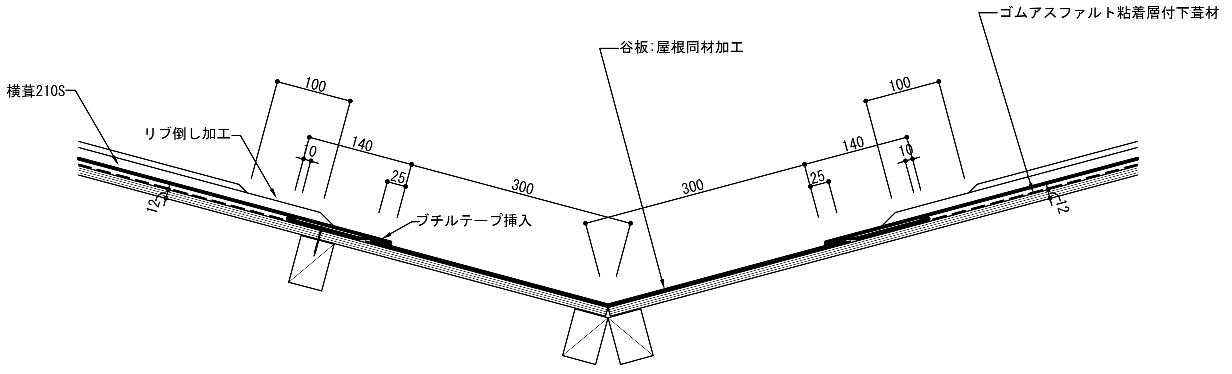
ゴムアスファルト粘着層付下葺材
谷板:屋根同材加工
横葺210S
100
100
リブ倒し加工
140
140
10
10
25
25
300
300
12
12
ブチルテープ挿入

下り棟 詳細図　1 / 5

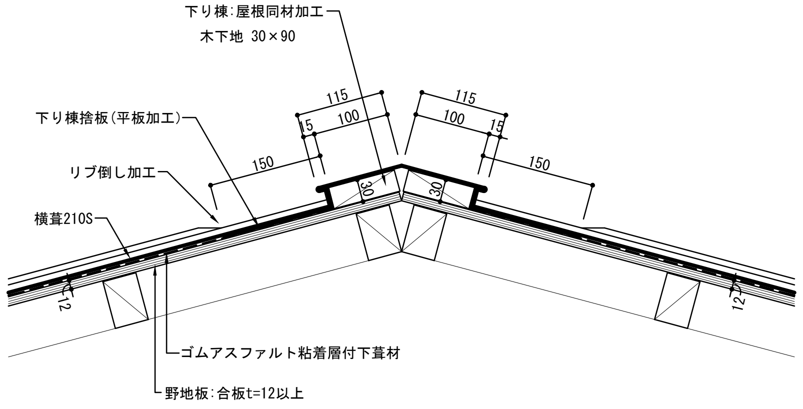
下り棟:屋根同材加工
木下地 30×90
115
115
15
100
100
15
下り棟捨板(平板加工)
150
150
リブ倒し加工
30
30
横葺210S
12
12
ゴムアスファルト粘着層付下葺材
野地板:合板t=12以上

下り棟 詳細図　1 / 5

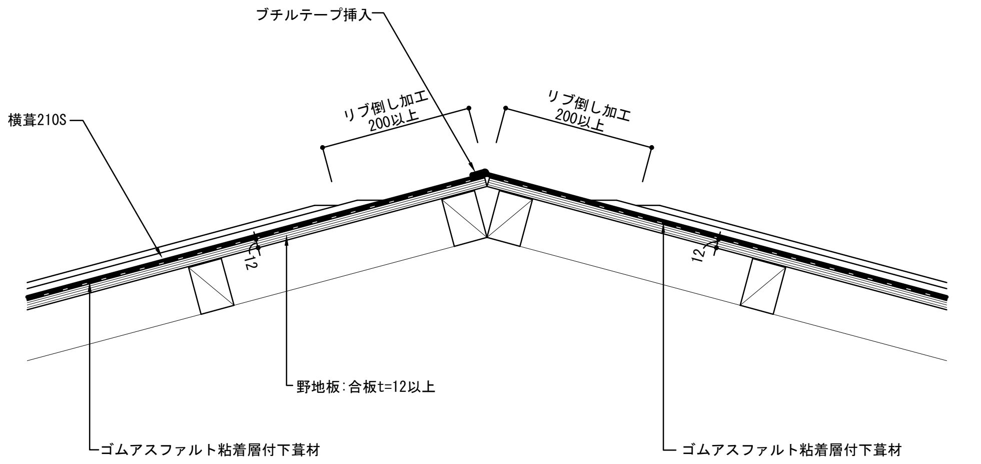
ブチルテープ挿入
リブ倒し加工
200以上
リブ倒し加工
200以上
横葺210S
12
12
野地板:合板t=12以上
ゴムアスファルト粘着層付下葺材
ゴムアスファルト粘着層付下葺材

訂正	H24.05.00	作成	設計・監理 殿	御承認 年　月　日	北長金日米建材株式会社
	H27.09.05	修正	施　工 殿	御承認 年　月　日	

検　図	製　図	担　当				
			工事名称	雪止め機能付き屋根　札幌市認定図		設計番号
			図面名称	横葺210S 納まり図02（木造）	SCALE 1 / 5	図面番号
						日付　平成24年05月30日