函館

フラットルーフ455

フラットルーフ420

立平

蟻掛

横葺270

横葺230

半裁角波W370

フラットルーフ455

本体と吊子が一体となっており、ハゼ内にブチルテープを粘着することにより防水性の向上、すが漏れ防止効果を高めます。

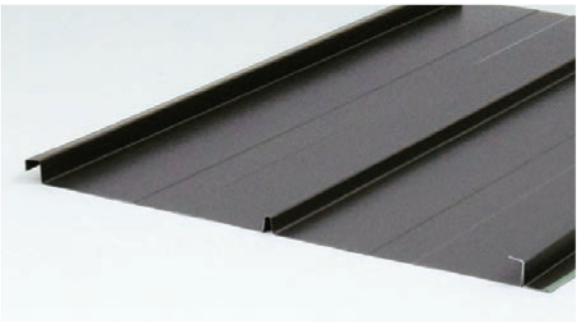

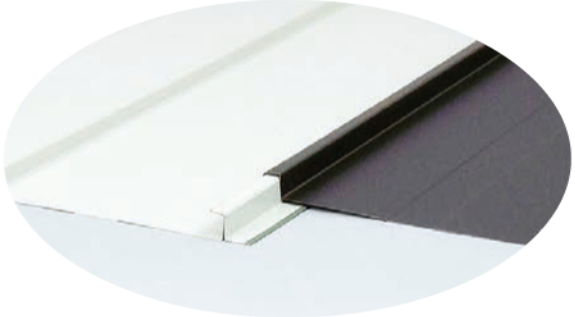

製品断面図

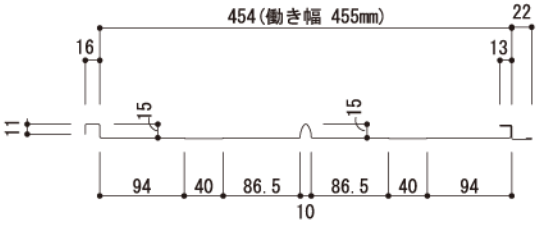

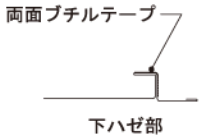

製品仕様

板厚	0.35㎜～0.4㎜
働き幅	455㎜
原板幅	610㎜
㎡当りのm数	2.20m
勾配	3／100以上

フラットルーフ420

本体と吊子が一体となっているので施工性が向上し、屋根材と吊子の隙間からの雨水の浸入を防ぎます。

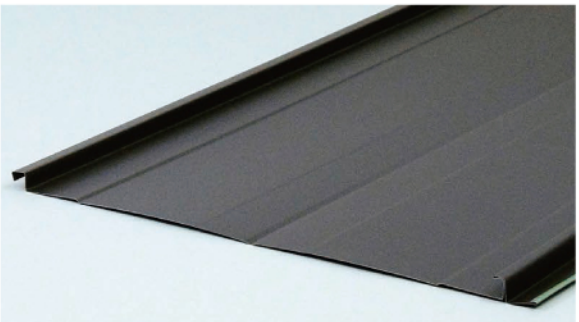

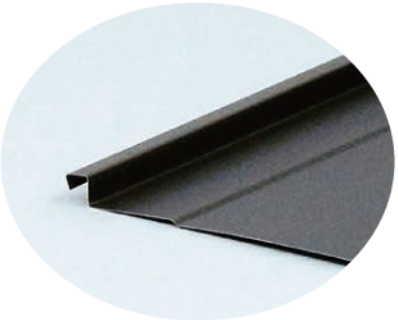

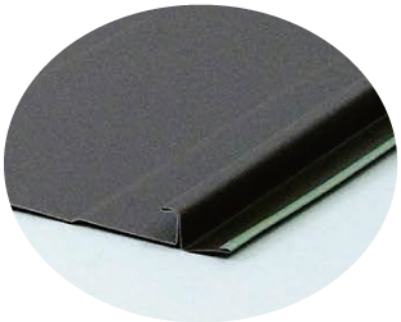

製品断面図

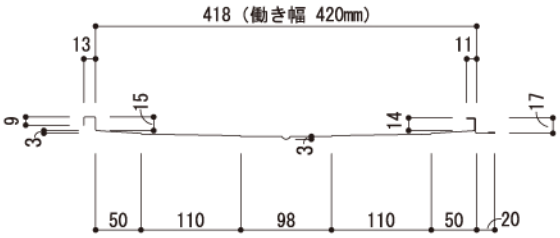

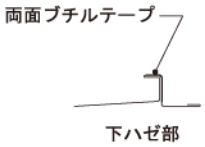

製品仕様

板厚	0.35mm～0.4mm
働き幅	420mm
原板幅	530mm
㎡当りのm数	2.38m
勾配	3／100以上

函館

立平

長尺屋根誕生から現在まで一般住宅等に広く使用されているスタンダード商品です。

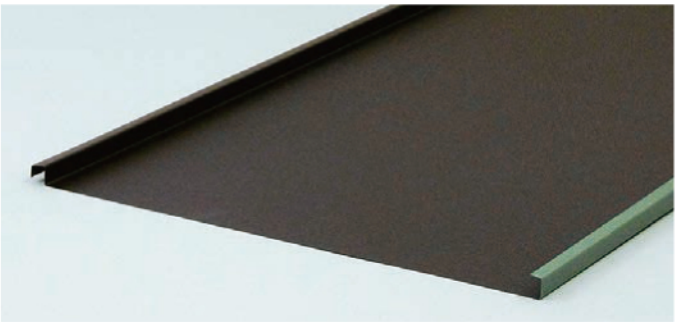

製品断面図

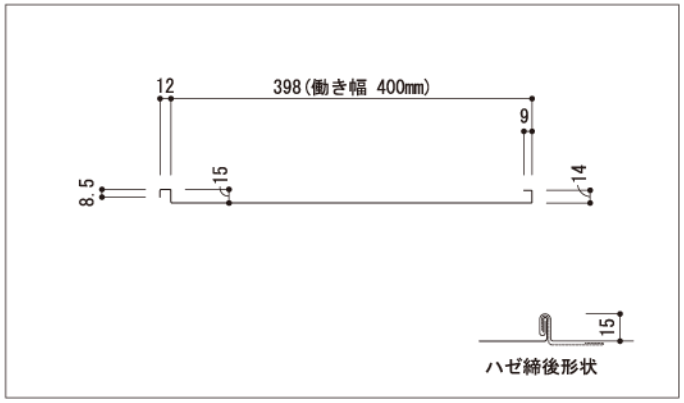

製品仕様

板厚	0.35mm～0.4mm
働き幅	400mm
原板幅	455mm
㎡当りのm数	2.50m
勾配	10／100以上

函館

蟻掛

ドブ板中央にリブをつけて中間吊子で野地板または母屋に固定する工法です。風による屋根板の浮き上がり、板鳴りを防止します。

製品断面図

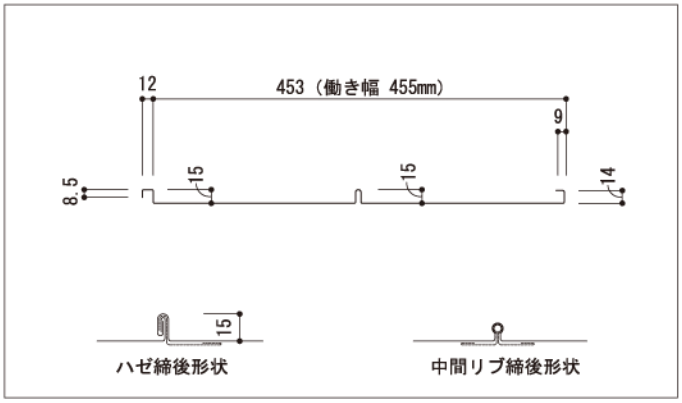

製品仕様

板厚	0.35mm～0.4mm
働き幅	455mm
原板幅	530mm
㎡当りのm数	2.20m
勾配	10／100以上

函館

横葺270

雪止め機能が屋根材と一体構造となっており、施工性・意匠性に優れ、落雪を防ぐ効果があります。

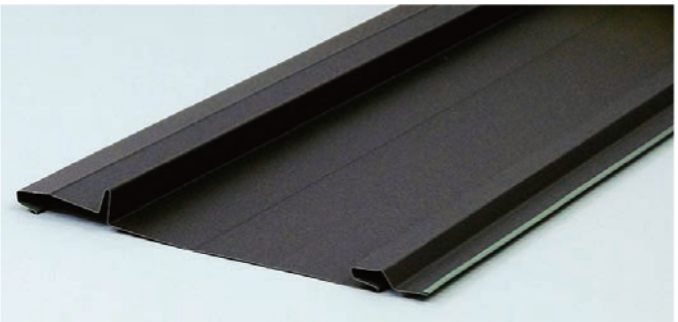

製品断面図

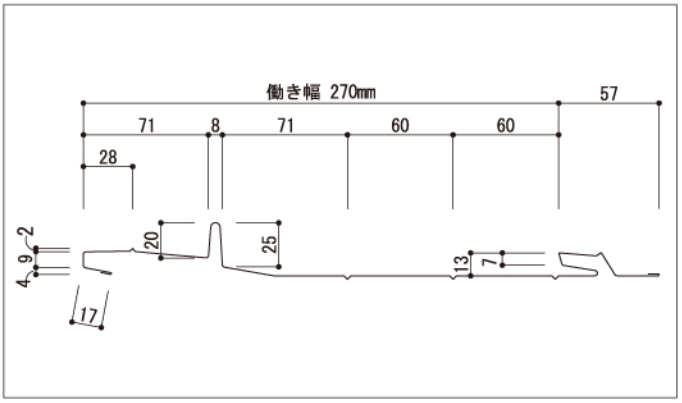

製品仕様

板厚	0.35mm～0.4mm
働き幅	270mm
原板幅	455mm
㎡当りのm数	3.70m
勾配	50／100以上　80／100以下

函館

横葺230

横方向への直線を強調した意匠性は勾配屋根に美しく調和します。ハゼ掛工法の採用により、すが漏れや結露の防止に効果的です。

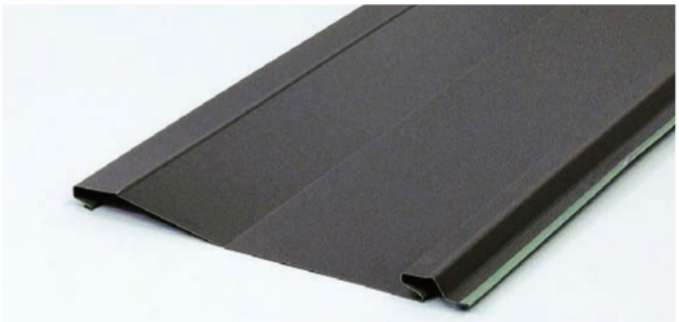

製品断面図

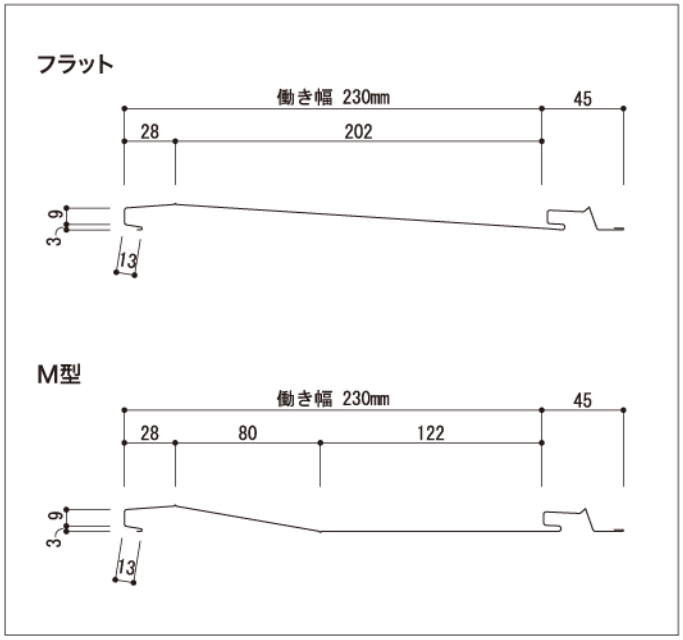

※さざ波入り対応可能

製品仕様

板厚	0.35mm～0.4mm
働き幅	230mm
原板幅	353mm
㎡当りのm数	4.35m
勾配	35／100以上

半裁角波W370

開口部が多く小規模な建物に適しています。
フラット・角リブ・丸リブの3種類があり、リブを入れることにより断面強度に優れ、シャープな直線美が強調できます。

製品断面図

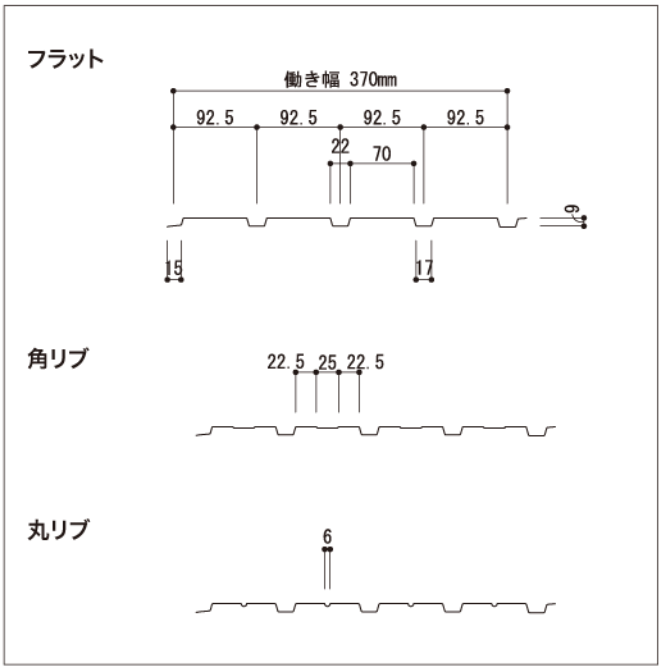

製品仕様

板厚	0.35㎜～0.4㎜
働き幅	370㎜
原板幅	455㎜
㎡当りのm数	2.70m